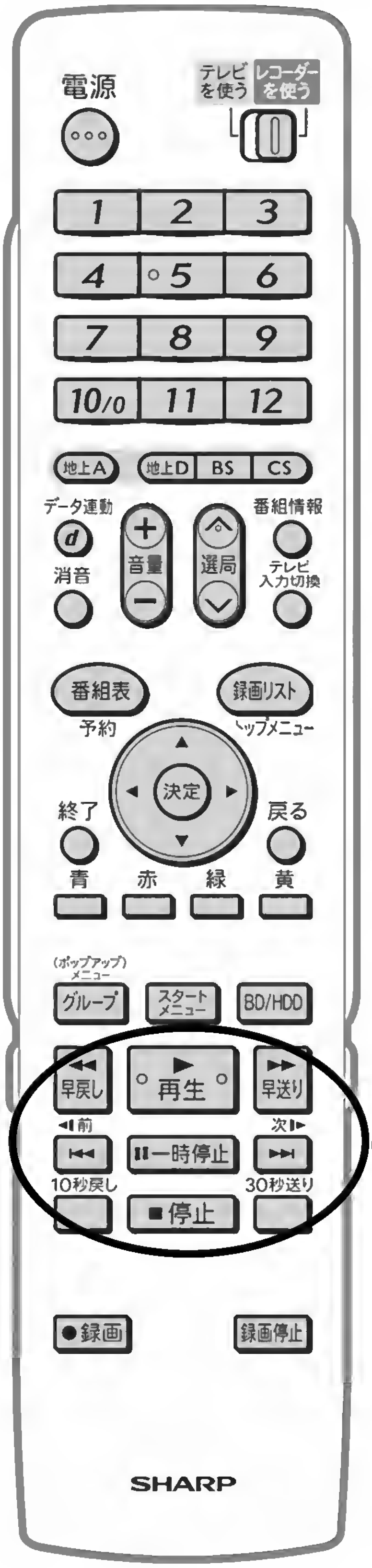
電源
テレビを使う
レコーダーを使う
1 2 3
4 5 6
7 8 9
10/0 11 12
地上A
地上D BS CS
データ連動
番組情報
音量
選局
消音
テレビ入力切換
番組表
予約
録画リスト
トップメニュー
決定
終了
戻る
青 赤 緑 黄
(ポップアップ)メニュー
グループ
スタートメニュー
BD/HDD
早戻し
再生
早送り
前
次
一時停止
10秒戻し
30秒送り
停止
録画
録画停止
SHARP

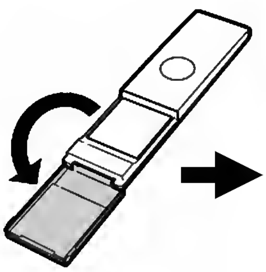

テレビ
画面サイズ
i.LINK
トレイ開/閉
音声
映像
字幕
画面表示
各種設定
3桁入力
レコーダー
PinP
入力切換
おたすけ博士
チャプターマーク
視聴メニュー
録画画質
残量表示
しおり
i.LINK録画
HDMI切換

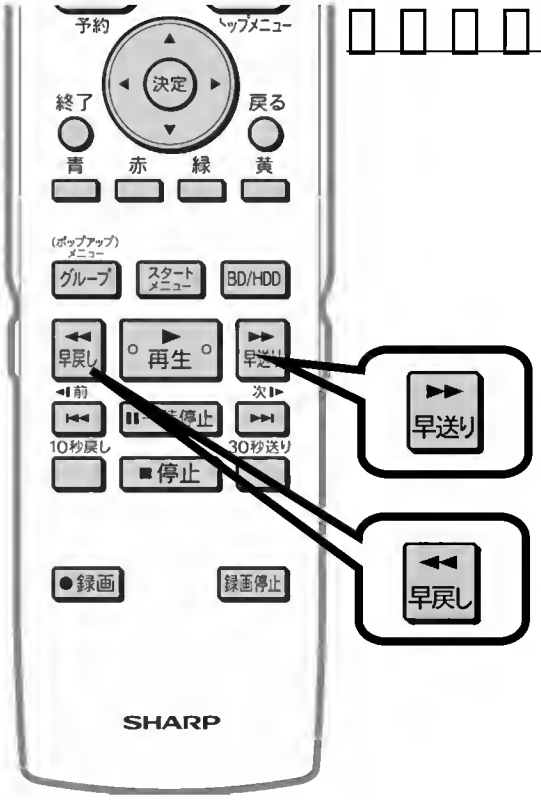
予約
決定
終了
戻る
青
赤
緑
黄
グループ
スタートメニュー
BD/HDD
早戻し
再生
早送り
10秒戻し
30秒送り
停止
録画
録画停止
SHARP
早送り
早戻し

①

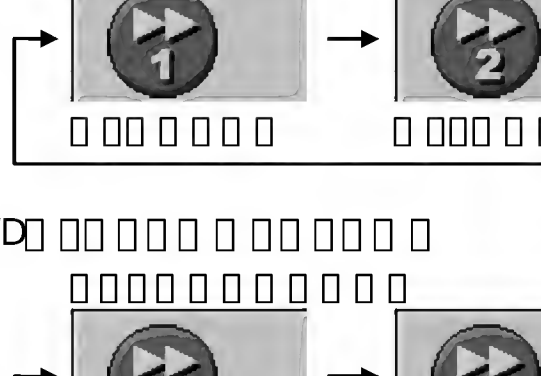
1
2
3
1
2
3

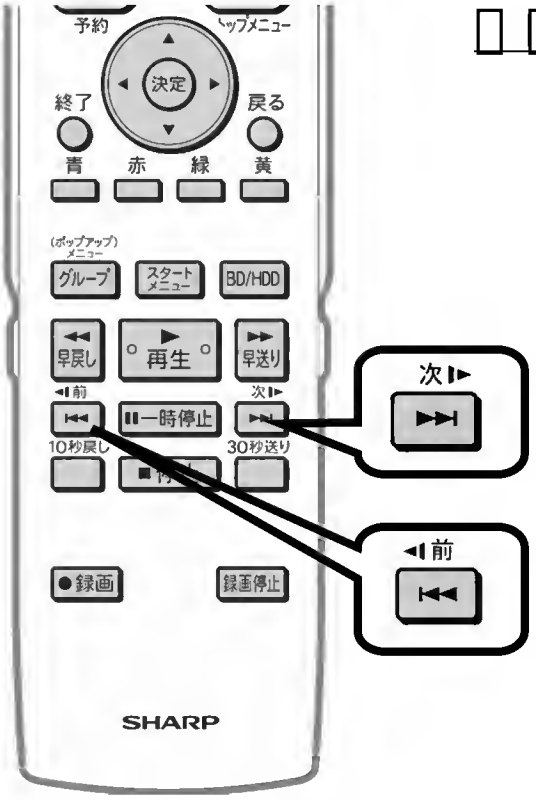
予約
決定
終了
戻る
青
赤
緑
黄
(ポップアップ)
メニュー
グループ
スタート
メニュー
BD/HDD
早戻し
再生
早送り
前
次
一時停止
10秒戻し
30秒送り
●録画
録画停止
SHARP
次
前

①

※

※

END

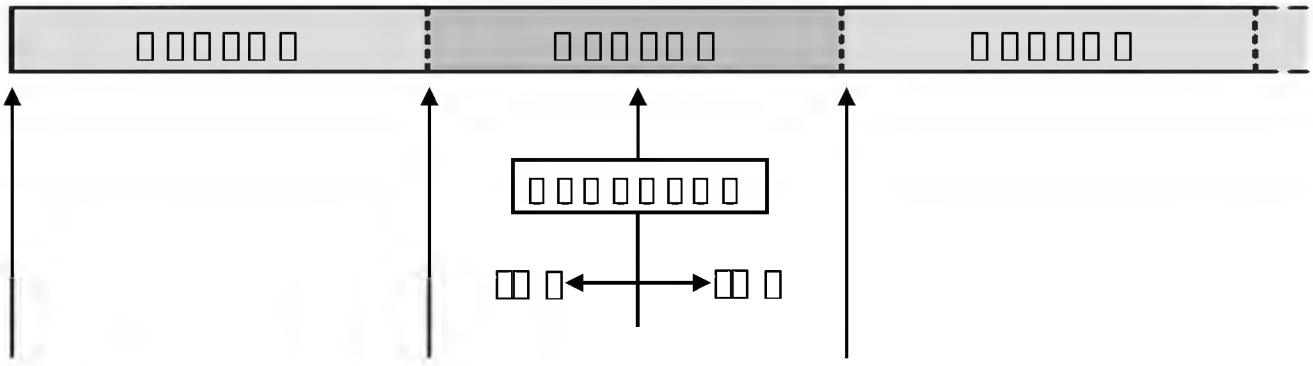

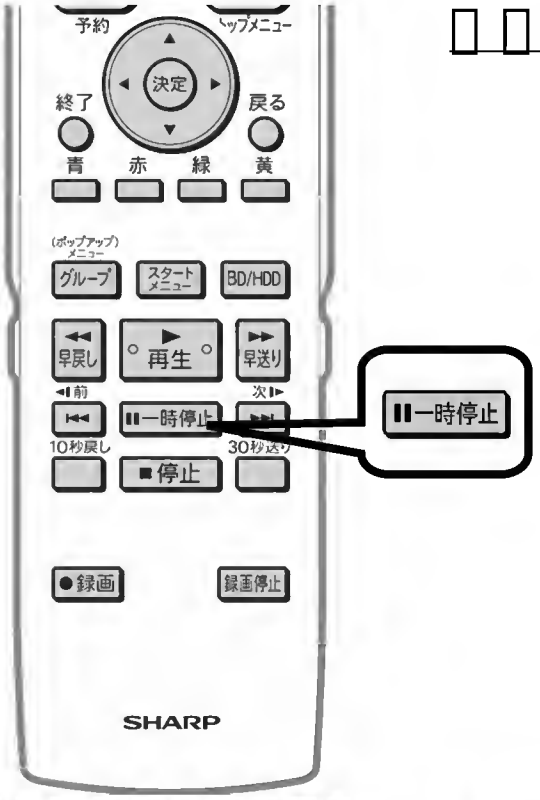
予約
決定
終了
戻る
青
赤
緑
黄
(ポップアップ)メニュー
グループ
スタートメニュー
BD/HDD
早戻し
再生
早送り
前
次
一時停止
10秒戻し
30秒送り
停止
録画
録画停止
SHARP
一時停止

①

予約
決定
終了
戻る
青
赤
緑
黄
(ポップアップ)メニュー
グループ
スタートメニュー
BD/HDD
早戻し
再生
前
次
一時停止
10秒戻し
30秒送り
停止
録画
録画停止
SHARP
再生

②

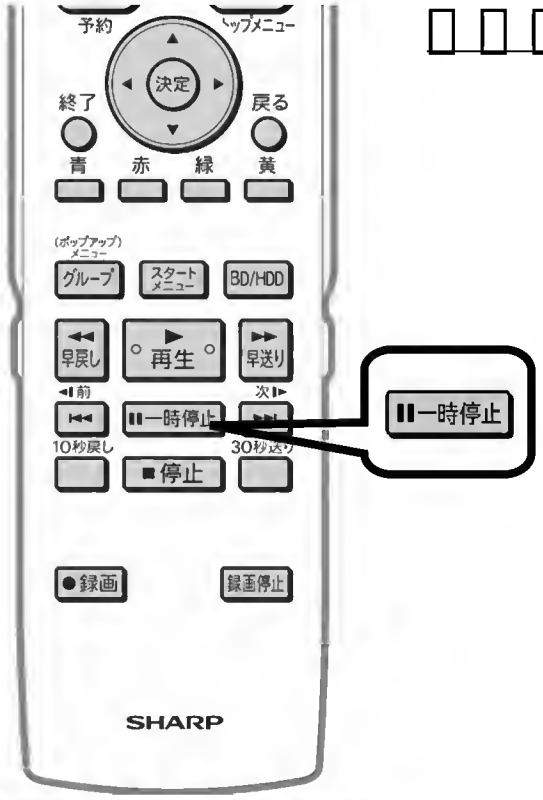
予約
トップメニュー
決定
終了
戻る
青
赤
緑
黄
(ポップアップ)メニュー
グループ
スタートメニュー
BD/HDD
早戻し
再生
早送り
前
次
一時停止
10秒戻し
30秒送り
停止
録画
録画停止
SHARP
一時停止

①

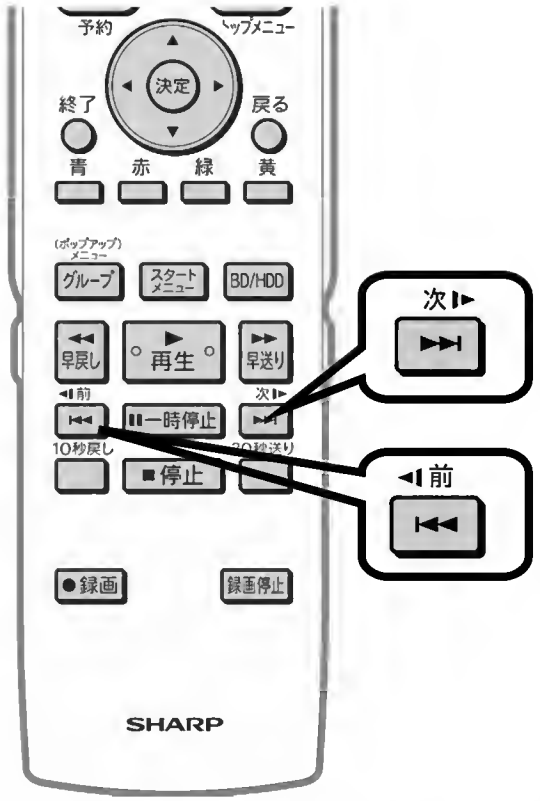
予約
トップメニュー
決定
終了
戻る
青
赤
緑
黄
(ポップアップ)メニュー
グループ
スタートメニュー
BD/HDD
早戻し
再生
早送り
前
次
一時停止
10秒戻し
30秒送り
停止
録画
録画停止
SHARP
次
前

②

※

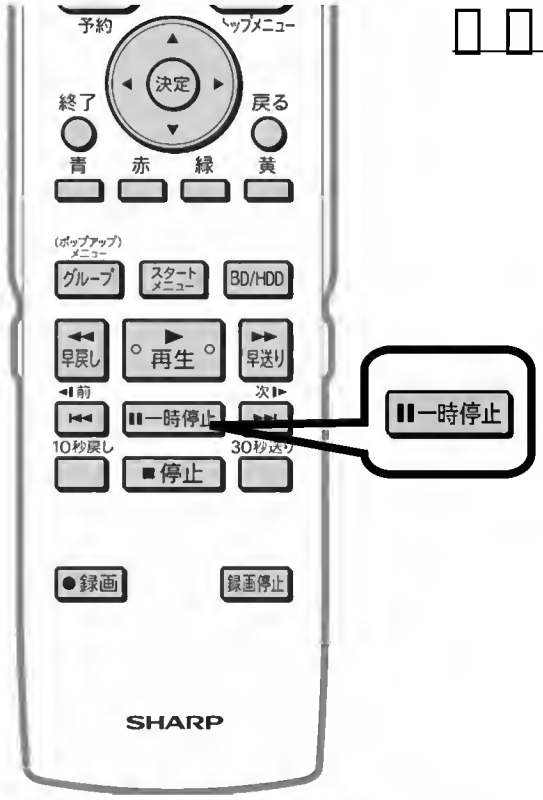
予約
トップメニュー
決定
終了
戻る
青
赤
緑
黄
(ポップアップ)メニュー
グループ
スタートメニュー
BD/HDD
早戻し
再生
早送り
前
次
一時停止
10秒戻し
30秒送り
停止
録画
録画停止
SHARP
一時停止

①

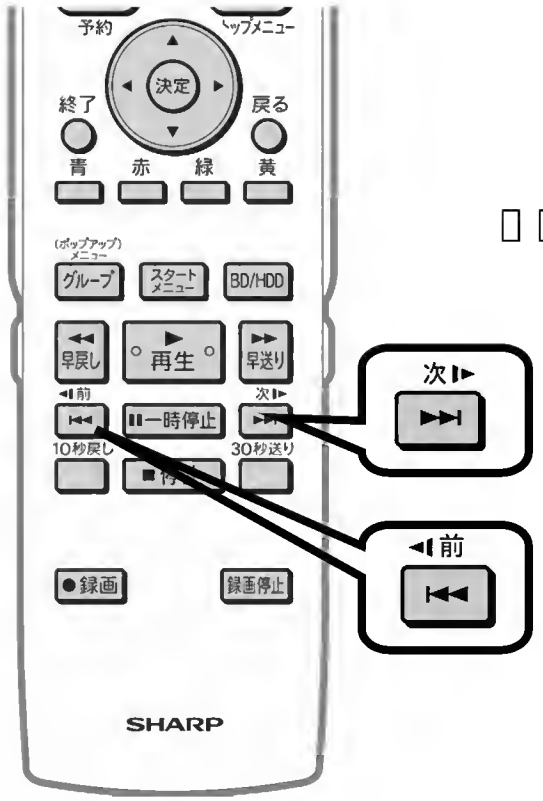
予約
トップメニュー
決定
終了
戻る
青
赤
緑
黄
(ポップアップ)メニュー
グループ
スタートメニュー
BD/HDD
早戻し
再生
早送り
前
次
一時停止
10秒戻し
30秒送り
録画
録画停止
SHARP
次
前

②

※

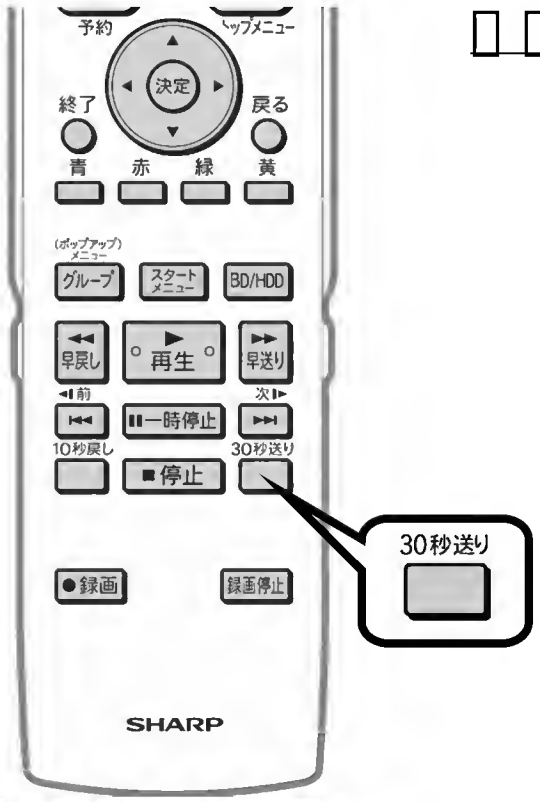
予約
トップメニュー
決定
終了
戻る
青
赤
緑
黄
(ポップアップ)メニュー
グループ
スタートメニュー
BD/HDD
早戻し
再生
早送り
前
次
一時停止
10秒戻し
30秒送り
停止
30秒送り
●録画
録画停止
SHARP

①

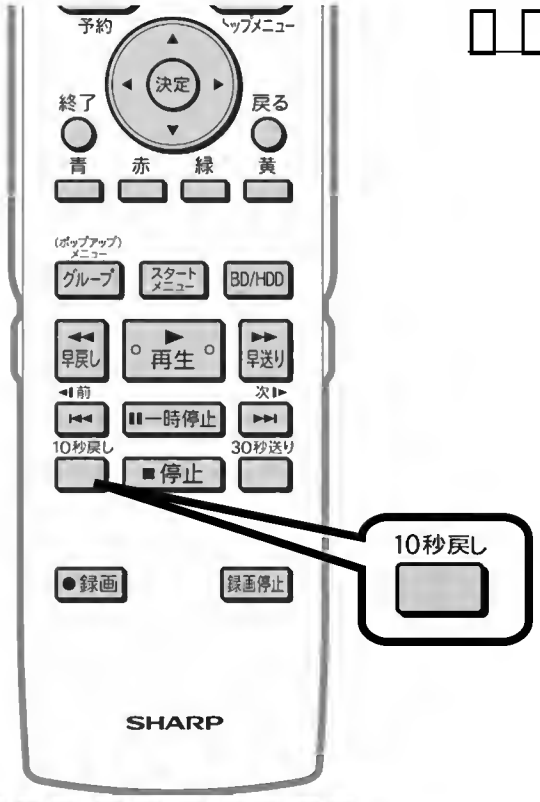
予約
トップメニュー
決定
終了
戻る
青
赤
緑
黄
(ポップアップ)メニュー
グループ
スタートメニュー
BD/HDD
早戻し
再生
早送り
前
次
一時停止
10秒戻し
30秒送り
停止
10秒戻し
●録画
録画停止
SHARP

①

[illegible]

[illegible]

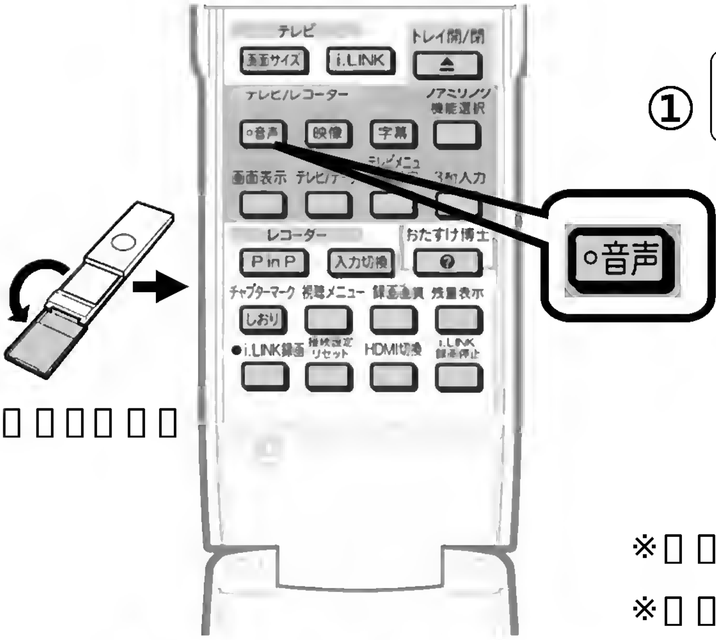

テレビ
画面サイズ
i.LINK
トレイ開/閉
テレビ/レコーダー
音声
映像
字幕
画面表示
3桁入力
レコーダー
おたすけ博士
PinP
入力切換
チャプターマーク
しおり
i.LINK録画
HDMI切換

[illegible]

① [illegible]

[illegible]

[illegible]

音声 副
英語

※[illegible]

※[illegible]

[illegible]

[illegible]

[illegible]

[illegible]

[illegible]

[illegible]

音声 主
日本語
音声 副
英語
音声 主/副
日本語＋英語

[illegible]

※[illegible]

※[illegible]

①

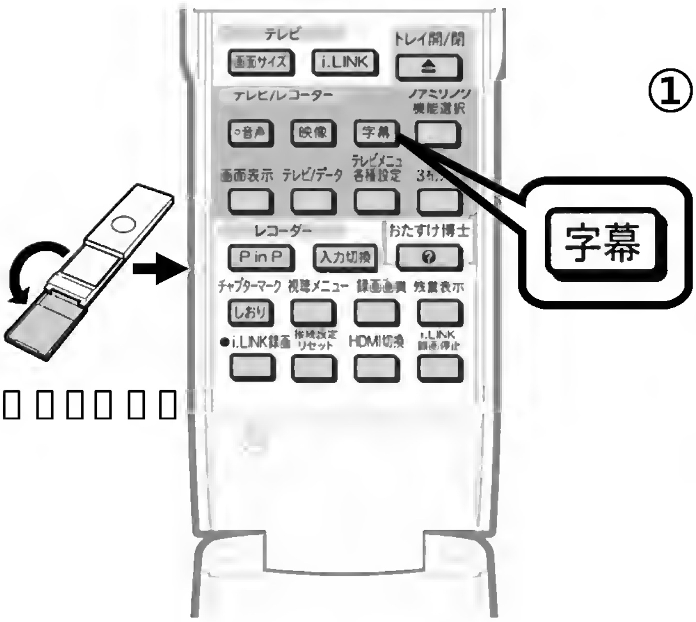

テレビ
画面サイズ
i.LINK
トレイ開/閉
テレビ/レコーダー
ファミリンク機能選択
音声
映像
字幕
画面表示
テレビ/データ
テレビメニュ各種設定
レコーダー
おたすけ博士
P in P
入力切換
チャプターマーク
視聴メニュー
録画予約
残量表示
しおり
i.LINK録画
HDMI切換
字幕

字幕 入
日本語

帽子をかえして！！

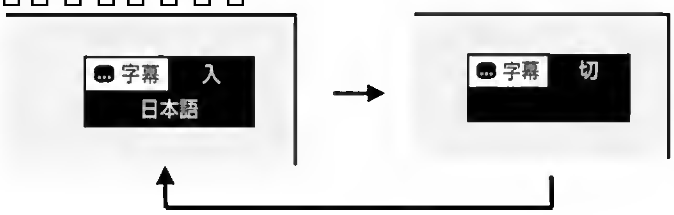

字幕 入
日本語
字幕 切

字幕 主
英語
字幕 副
日本語
字幕 切

※

※